Home Computer Texas Instruments TI-99/4A

Prima di cominciare!

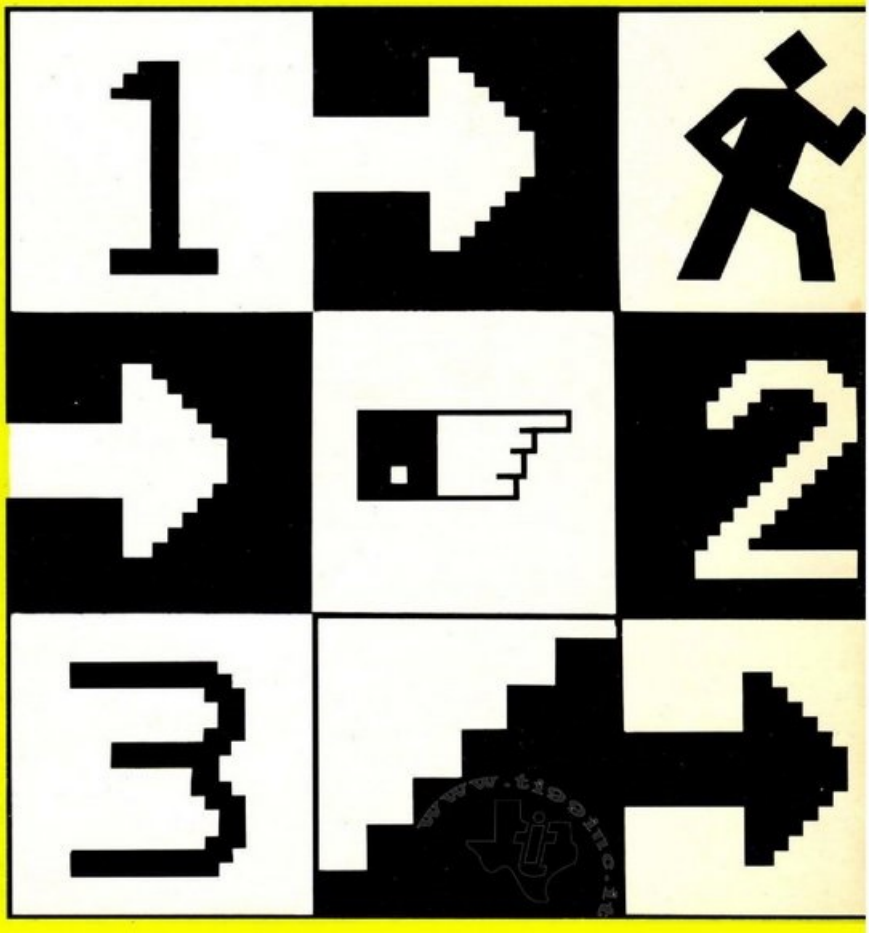

Vi illustreremo, per prima cosa, i semplici passi che dovrete compiere per mettere rapidamente in funzione il vostro Home Computer TI-99/4A. Vi consigliamo di leggerlo per rendervi conto di quanto ciò sia facile. Seguendo le istruzioni che qui vi vengono date, riuscirete ad usare il vostro computer e a divertirvi con lui in pochi minuti. Buon divertimento.

1 Controllate ogni cosa

Prima di tutto disimballate la console. Insieme a questa troverete l'unità di alimentazione, un modulatore-PAL e un Manuale.

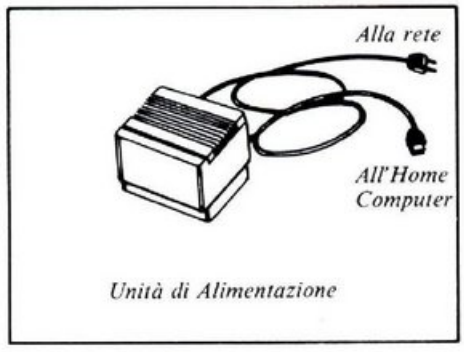

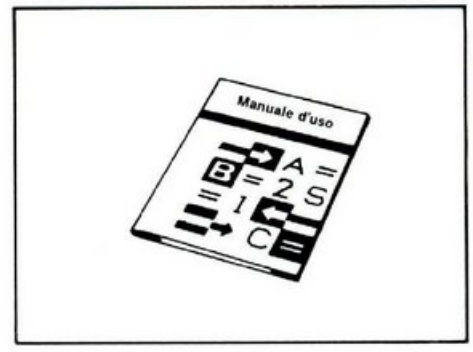

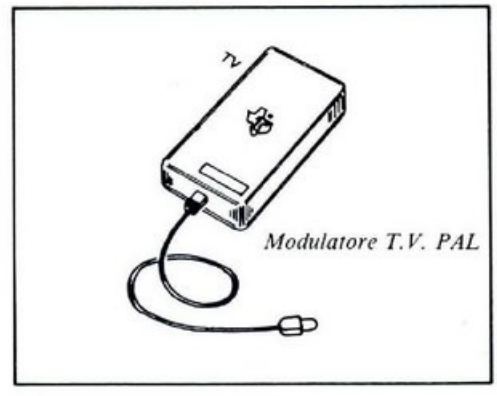

Installate poi il vostro televisore seguendo le istruzioni fornite dal suo costruttore.

2 Installate il tutto

Prima di tutto decidete dove collocare il vostro computer. Occorre una superficie rigida (come un tavolo o una scrivania), in un posto dove il video sia al riparo dalla luce diretta del sole e da luci troppo intense. E' necessaria una buona ventilazione. Assicuratevi che l'aria passi liberamente attraverso tutte le parti previste per la ventilazione, sopra, sotto e dietro la consolle.

Collegate la Consolle al Video

Per collegare l'Home Computer al Video dovete fare due semplici operazioni, usando il Modulatore PAL. Seguite le istruzioni seguenti.

1. Collegate il cavo a 6-pin (a norme DIN) alla consolle del computer nel punto mostrato in figura.

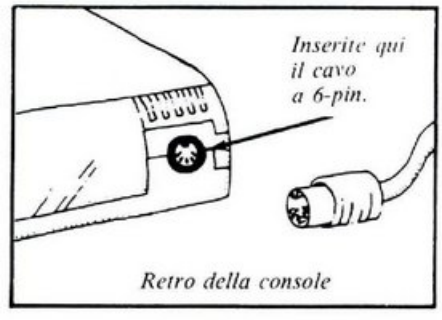

2. Staccate l'antenna dalla presa del vostro televisore e collegate quest'ultimo al Modulatore PAL per mezzo dell'apposito cavo coassiale.

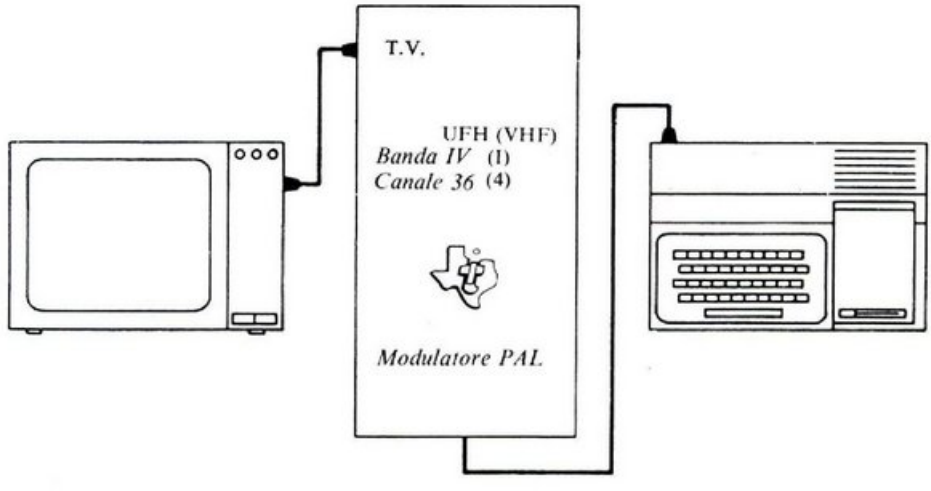

Collegate all'alimentazione il computer e il televisore

Adesso collegate al calcolatore il cavo di alimentazione, inserendo la spina a 4-pin alla presa posta sul retro, come indicato in figura. *Notate che l'innesto avviene in un solo modo.*

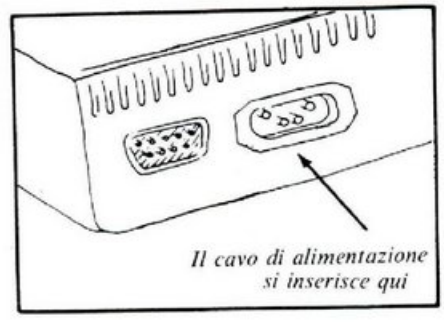

A questo punto, inserite il cavo dell'unità di alimentazione in una normale presa elettrica. State attenti a non staccare per sbaglio l'alimentazione dalla rete mentre state lavorando, altrimenti le operazioni in corso verranno interrotte.Infine inserite il cavo per l'alimentazione del video in una presa elettrica.

Controllate i Collegamenti

Prima di accendere il computer fate quanto segue:

- Controllate che i collegamenti tra la consolle del computer e il televisore siano corretti.
- Assicuratevi che il computer e il televisore siano collegati ad una presa elettrica funzionante.

3 Informazioni generali

Uno sguardo al vostro computer

La consolle è la parte centrale del sistema. È progettata in modo da poterle collegare agevolmente tutte le altre unità, senza attrezzi particolari.

Prima di cominciare

Mettiamoci di fronte al computer e osserviamo la parte a destra.

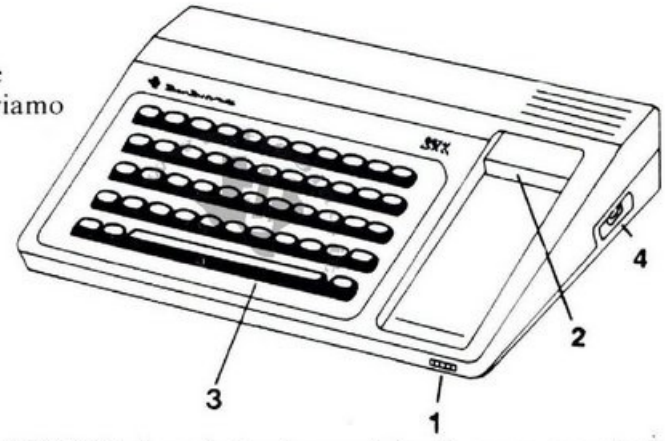

1 È un interruttore ON/OFF. La spia luminosa vicina è accesa quando il computer è ON.

2 I Moduli di Comando Software allo Stato Solido* si inseriscono in questa sede.

3 Questa tastiera si usa per introdurre informazioni nel computer.

4 Presa per periferiche opzionali. Ulteriori spiegazioni si trovano nei Manuali delle periferiche.

Guardiamo ora il retro e il lato sinistro della consolle.

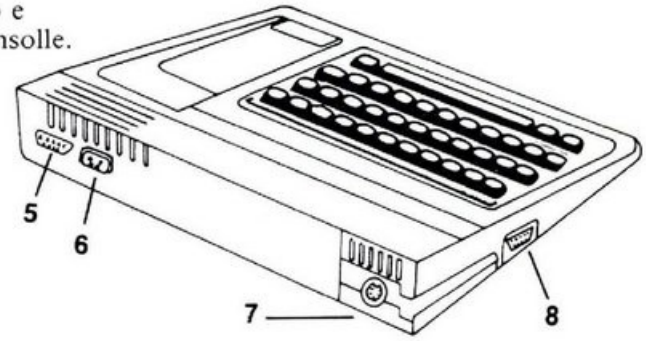

5 Il Cavo* per Interfaccia col Registratore a Cassette si collega a questa presa "D" a 9-pin.

6 Il cavo di alimentazione si collega alla console tramite questa presa a 4-pin.

7 Questo connettore a 6-pin (a norme DIN) è per le uscite audio e video. L'innesto avviene solo in un modo.

8 Il Cavo per i Controlli a Distanza* si collega a questa presa a 9-pin. Troverete maggiori informazioni nei manuali degli accessori.

Nota: Non confondete questa presa a 9-pin con quella che si trova sul retro della console. Non sono intercambiabili.

* in vendita separatamente

4

Accendete il Sistema
Ecco cosa vedrete

Prima di tutto accendete il televisore, e lasciatelo scaldare per alcuni secondi. Poi accendete il computer. (L'interruttore ON/OFF è sul lato destro in basso della consolle. Una lucetta vi dice quando è acceso). Sintonizzate quindi il vostro televisore sulla IVª Banda-Canale 36.

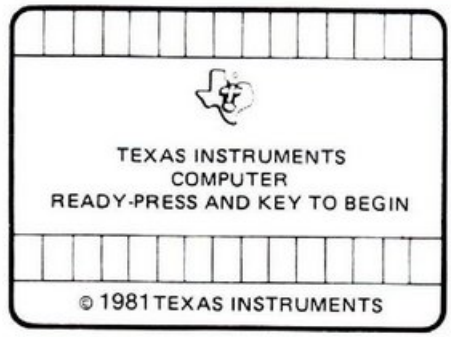

Vedrete sul video il "Titolo Principale".

(Potete regolare la luminosità e il colore della figura sul video. Seguendo le istruzioni per la regolazione del vostro televisore. Può darsi che dobbiate regolare anche il volume). Ora premete un tasto qualsiasi della tastiera. Sul video comparirà una "lista principale di selezione" che vi consente di scegliere la funzione che desiderate.

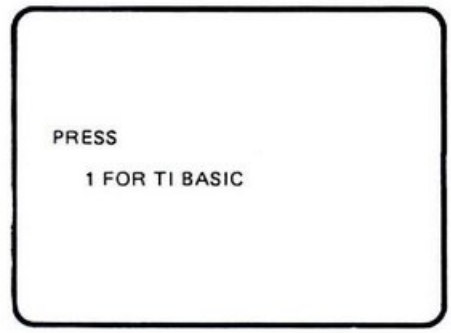

Lista Principale di Selezione

■ Se premete il tasto **1** selezionate il TI BASIC e potete incominciare a programmare il computer.

5

Uso dei Moduli di Comando Texas Instruments in "Solid State Software"™

Se siete come noi, avrete una gran voglia di usare subito il vostro computer con uno dei Moduli di Comando TI.
È disponibile una varietà sempre più ampia di questi Moduli, per applicazioni che vanno dalla gestione dell'economia familiare all'apprendimento e ai giochi. Chiedete al vostro rivenditore di mostrarveli tutti.
I Moduli sono concepiti per essere auto-esplicativi e il più possibile facili da usare. Seguite queste istruzioni.

- Tenendo premuto il tasto FCTN premete =. Sul video comparirà nuovamente il "Titolo Principale".
- *Ora* inserite saldamente il modulo nella sede a destra in alto della consolle, come mostrato in figura.

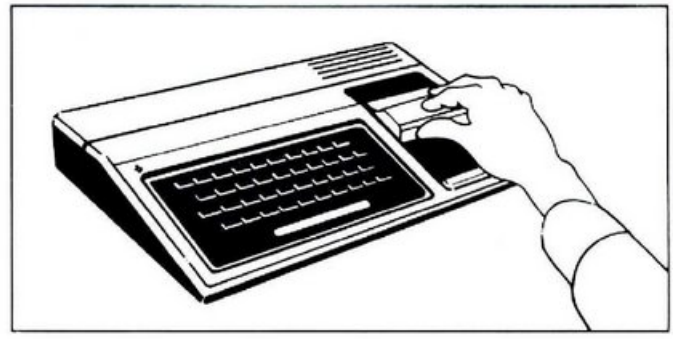

- Premete un tasto qualsiasi per far comparire la "lista principale di selezione". Il titolo del modulo che avete scelto è al secondo posto.
- Premete il tasto **2** per selezionare il modulo. Il computer vi darà le istruzioni per far funzionare il modulo, chiedendovi se necessario delle informazioni. (Potete trovare maggiori informazioni nei Manuali dei singoli moduli.)

6

I Prossimi Passi ...

Con i Moduli di Comando - e le semplici istruzioni che vi diamo in questo paragrafo - potete cominciare a divertirvi con il vostro computer dopo pochi minuti che l'avete in casa. (Se volete vedere il computer in funzione, ma non avete Moduli di Comando, consultate il paragrafo "Programmi Applicativi" del "Manuale d'Uso").

Ma soprattutto divertitevi con il vostro Home Computer della Texas Instruments. È un valido strumento per aiutarvi a sfruttare meglio le vostre risorse, un paziente insegnante che vi schiude nuove prospettive nell'apprendimento e uno stimolante passatempo per tutta la famiglia.

Nota sulla Capacità di Memoria

La "Capacità di memoria" è una misura della quantità di informazioni che il calcolatore può memorizzare ed elaborare, che dà un'indicazione di carattere generale sulle possibilità di applicazioni del calcolatore stesso. (La Memoria si misura generalmente in "byte", o in "K-byte", cioè migliaia di byte.)

L'Home Computer TI-99/4A possiede una memoria RAM (Random Access Memory) di 16K-byte, *oltre alla memoria di sistema che contiene il TI BASIC*. Questa memoria è a vostra completa disposizione, per elaborare con la stessa facilità brevi e semplici programmi o applicazioni complesse.

I Moduli di Comando software TI ampliano in realtà la memoria del calcolatore. Ogni Modulo è, in sostanza, una memoria preprogrammata che espande la potenza, la flessibilità e le capacità in genere del vostro Home Computer. (I Moduli di Comando possono di fatto espandere la capacità di memoria complessivamente fino a 72K-byte.).

7

Guasti e manutenzione

Guasti

Se avete qualche problema con il vostro Home Computer, consultate le informazioni che diamo qui di seguito per cercare di risolverlo senza dover ricorrere al vostro rivenditore; se non ci riuscite, rivolgetevi a lui. (Vedi il paragrafo "Per qualsiasi vostra esigenza" di questo manuale). Se gli date una descrizione dettagliata e corretta dei sintomi del guasto, il vostro rivenditore sarà sicuramente in grado di assistervi.

Se si presenta uno dei sintomi sottoelencati durante un'operazione con una o più periferiche, staccate l'unità in questione dal calcolatore; se il guasto scompare, consultate il manuale operativo della periferica.

Sintomi	Che fare
L'unità è accesa, ma il relativo indicatore luminoso sulla consolle è spento.	— Controllate il collegamento all'alimentazione. — Assicuratevi che il cavo di alimentazione sia collegato alla presa sul retro della consolle.
Non compare niente sul video.	— Controllate che entrambe le unità siano accese, e che la luminosità e il contrasto del video siano regolati sulla posizione centrale. — Assicuratevi che i cavi per il televisore siano collegati come è descritto nelle istruzioni operative. — Assicuratevi di aver sintonizzato correttamente il vostro televisore.
Non si sente alcun suono.	— Controllate che il volume sia al massimo. Controllate i collegamenti.
Il registratore non funziona quando è collegato alla consolle (mentre funziona quando non è collegato).	— Assicuratevi che il registratore sia collegato alla presa a 9 pin sul retro della consolle (non quella sulla sinistra).

Il registratore non scrive o legge i dati correttamente.	— Ricordatevi che il motore del registratore è controllato dal computer. Leggete bene le istruzioni per il suo funzionamento.
L'unità per il controllo a distanza non funziona.	— Assicuratevi che le unità per il controllo a distanza siano collegate alla presa a 9 pin sul lato sinistro della consolle (non quella sul retro). — Ricordatevi che le operazioni di controllo a distanza sono possibili solo con alcuni programmi.
Inserendo un modulo di programma si cancella il programma BASIC.	— Questa è la normale procedura di inizializzazione del computer.
Compaiono sul video singoli caratteri sparsi, o immagini insolite, o il calcolatore non reagisce a comandi dalla tastiera.	— Scariche elettriche alla consolle possono danneggiare programmi in memoria. — Eliminate il malfunzionamento spegnendo e riaccendendo la consolle.

Il vostro rivenditore ha un modulo di diagnostica che permette di controllare le funzioni principali del computer e delle periferiche. Questo modulo può anche essere venduto separatamente.
Se dovete dare al vostro rivenditore il calcolatore per una riparazione o una sostituzione, dovete dargli anche l'alimentatore, le periferiche e i moduli di programma presumibilmente guasti.

8

Per qualsiasi vostra esigenza

Informazioni di carattere generale

Per qualsiasi problema di riparazione del calcolatore o per l'acquisto di dispositivi accessori o di moduli di programma, rivolgetevi al vostro rivenditore.

Assistenza tecnica

Per qualsiasi informazione sulla programmazione e sulle applicazioni del vostro calcolatore, rivolgetevi al vostro rivenditore.

Suggerimenti e osservazioni degli utenti

Molti nostri utenti ci hanno inviato suggerimenti sulla base di idee vecchie e nuove; a questo proposito vi segnaliamo che la Texas Instruments li può accettare solo se non comportano alcun impegno da parte sua. Perciò, se ci inviate suggerimenti o programmi scritti da voi per averne una valutazione, aggiungete alla vostra lettera le seguenti parole:

"Le informazioni accluse non comportano nessun impegno da parte della Texas Instruments. L'accettazione da parte della Texas Instruments delle stesse non stabilisce pertanto un rapporto contrattuale tra il sottoscritto e la società, che è peraltro autorizzata a fare qualsiasi uso delle informazioni ricevute, con diritto di "copyright", distribuzione, pubblicazione e riproduzione. Il sottoscritto dichiara contestualmente di rinunciare ad ogni rivendicazione di compenso per le informazioni inviate".

1103001-0004

TEXAS INSTRUMENTS

IRTF 1982 HC